Foyer 700 SELENIC

Référence 676994

Foyer 700 SELENIC

*Référence: **676994***

Notice particulière d'utilisation et d'installation

Consulter attentivement ce complément **notice particulière** ainsi que la **notice générale** également livrée avec l'appareil

Caractéristiques et performances en fonctionnement intermittent suivant EN 13229 :

Puissance nominale	14 kW
Rendement	73.4 %
Taux de CO%	0.24 %
T° fumées	293 °C
Mode de fonctionnement	Continu
Combustible recommandé	Bois / bûches de 50 cm
Distance par rapport aux matériaux combustibles adjacents :	Latéralement : 8 cm (dont 5 cm d'isolant)
	Au fond : 13 cm (dont 5cm d'isolant)
(caractéristique de l'isolant: laine de roche épaisseur 5 cm, conductivité maxi 0.04W/m°C avec face aluminium côté foyer)	

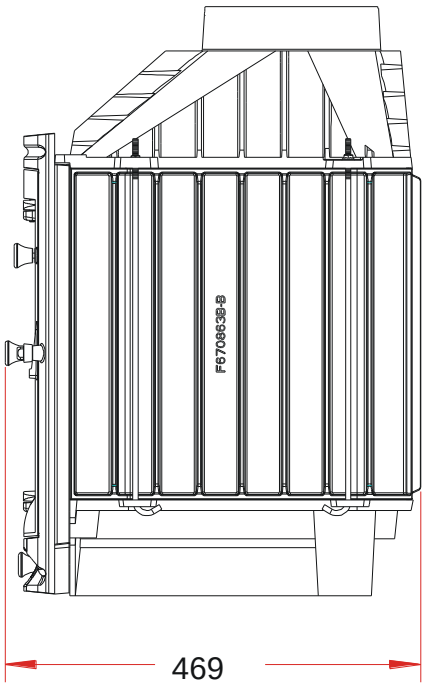

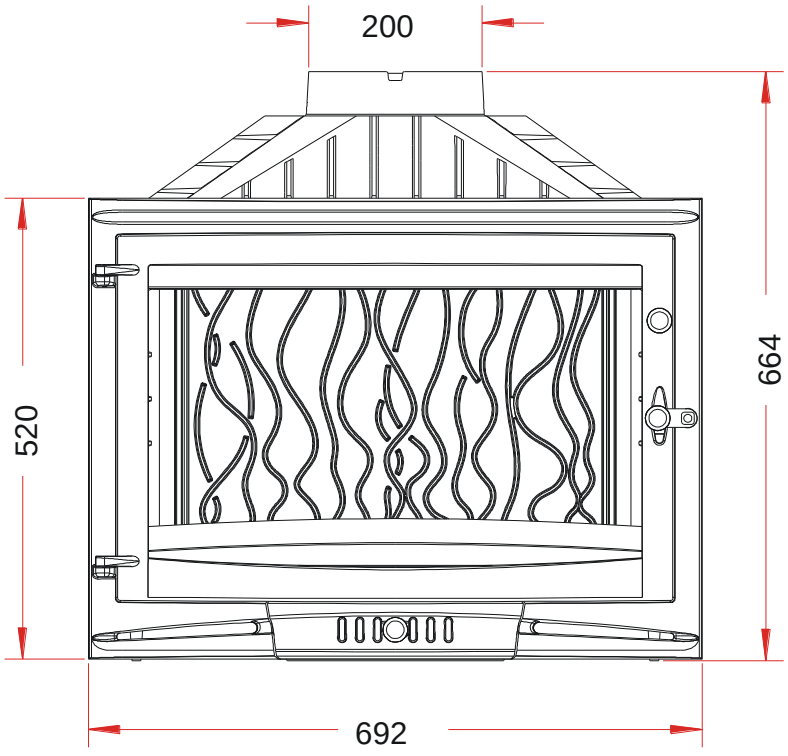

Caractéristiques de construction :

Masse de l'appareil	**132** kg	
Raccordement au conduit de fumée par la buse située sur le dessus de l'appareil	Diamètre : 200 mm	
Encombrement	Voir schéma ci-dessus	
Dimensions de la porte	h **415** mm	lg **625** mm
Dimensions de la vitre	h **370** mm	lg **590** mm
Plaque signalétique	Gravée sous le cendrier	

Foyer 700 SELENIC

*Référence: **676994***

INSTRUCTION POUR L'INSTALLATION DE L'APPAREIL.

Pour limiter l'échauffement des murs et du sol de la maison situés dans l'environnement de la cheminée à construire à 65K (K = degrés Celsius au-dessus de la température ambiante), et obtenir un bon fonctionnement de l'appareil, il est nécessaire de respecter le principe des dispositions du schéma ci-après.

Respecter les dimensions minimales d'encastrement et du circuit d'air de convection (section d'entrée de « l'air à chauffer » et section de sortie de « l'air chaud »).

Les dimensions minimales d'encastrement indiquées garantissent l'accès aux organes de manœuvre, une course suffisante pour les organes mobiles, l'accès et le démontage pour les pièces susceptibles d'être remplacées.

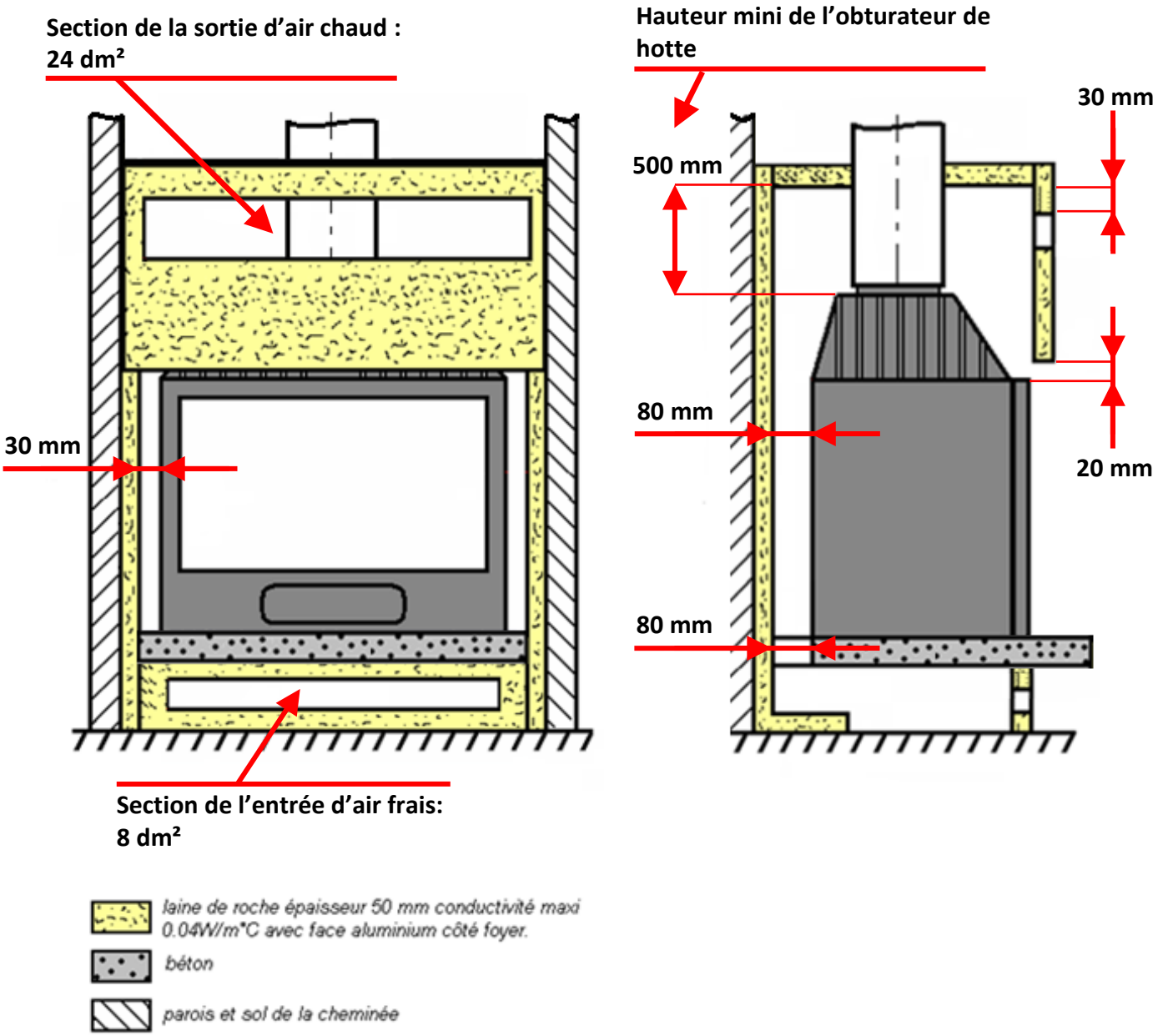

Foyer 700 SELENIC

*Référence: **676994***

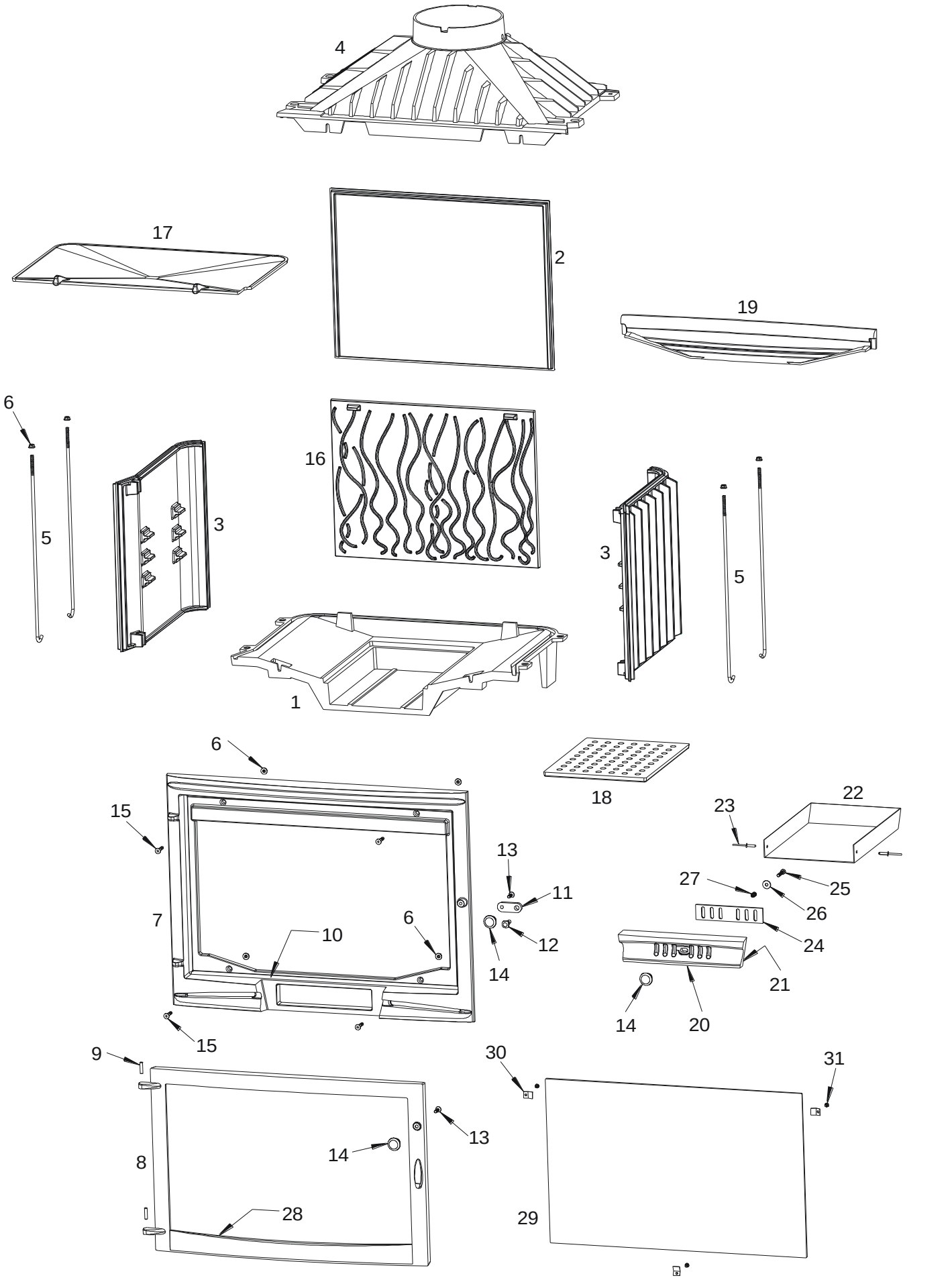

Foyer 700 SELENIC

*Référence: **676994***

Rep	*Nbr*	*Désignation*	*Référence*
1	*1*	*Socle*	***F**670871**B***
2	*1*	*Fond*	***F**670862**B***
3	*2*	*Côté réversible*	***F**670863**B-B***
4	*1*	*Avaloir*	***F**670368**B***
5	*4*	*Tirant de 6x425*	***AS**700256*
6	*8*	*Ecrou embase de 6*	***AV**7220060*
7	*1*	*Façade*	***F**670293**U-B***
8	*1*	*Porte*	***F**670525**U-B***
9	*2*	*Axe de porte, goupille cannelée de 6x25*	***AV**6306250*
10	*1*	*Joint de façade Ø7 de 2,06 mètre*	***AI**303007*
11	*1*	*Loquet de fermeture*	***F**675214**U***
12	*1*	*Vis de fixation du loquet*	***AS**750251*
13	*2*	*Vis tête fraisée de 6x16*	***AV**8636169*
14	*3*	*Bouton bakélite*	***AS**700400A*
15	*4*	*Vis tête fraisée de 6x30*	***AV**8636300*
16	*1*	*Taque décor*	***F**670297**B***
17	*1*	*Déflecteur*	***F**670381**B***
18	*1*	*Grille foyère*	***F**670868**B***
19	*1*	*Pare bûches*	***F**670298**B***
20	*1*	*Façade cendrier*	***F**670295**U***
21	*1*	*Joint de cendrier ∅5 de 0,628 mètre*	***AI**303005*
22	*1*	*Tôle cendrier*	***AT**700326B*
23	*2*	*Rivet de 5x16*	***AV**5205160*
24	*1*	*Registre de réglage d'air*	***F**675208**U***
25	*1*	*Vis tête cylindrique de 6x30*	***AV**8666309*
26	*1*	*Rondelle large de 6*	***AV**4110060*
27	*1*	*Ressort*	***AS**700230A*
28	*1*	*Joint de vitre 7x3 de 1,327 mètre*	***AI**010080*
29	*1*	*Vitre de 590x370x4*	***AX**976975A*
30	*3*	*Attache de vitre*	***AS**700262*
31	*3*	*Vis tête cylindrique de 4x6*	***AV**8644067*

Foyer 700 SELENIC

*Référence: **676994***

TRES IMPORTANT

En complément de ce document, consulter attentivement la **« NOTICE D'INSTALLATION ET D'UTILISATION POUR FOYER ET INSERTS »** fournie avec l'appareil.

CONSEILS D'INSTALLATION

La dépression dans le conduit de fumées doit être comprise entre **6** et **12 Pascals**. Cette mesure est vérifiable en chauffe à l'aide d'un manomètre. **Un modérateur de tirage est nécessaire dans presque tous les cas pour réguler le tirage aux valeurs préconisées.**

CONSEILS D'UTILISATION

Utiliser uniquement les combustibles recommandés : Bois sec (Humidité inférieure à 20 %) d'un minimum de 2 ans de coupe (Hêtre, Charme, Chêne – le sapin et les résineux sont interdit).

Le tiroir cendrier doit toujours rester dans l'appareil sauf lors du décendrage. Pour ouvrir et fermer la porte, utiliser le gant anti-chaleur. Il peut être nécessaire d'arrêter l'extracteur de la ventilation mécanique pour éviter le refoulement des fumées dans la pièce lors de l'ouverture de la porte.

- **Vérification avant mise en service.**
  Pendant les premières utilisations de l'appareil une odeur de peinture va se dégager de l'appareil : aérer la pièce pour limiter ce désagrément ou effectuer, avant l'installation, une première chauffe à l'extérieur de la maison.
- **Allumage** : Placer sur la grille du papier froissé (éviter le papier glacé) et du petit bois sec (des petites branches bien sèches ou du bois fendu finement). Enflammer le papier, fermer la porte de l'appareil et ouvrir entièrement l'arrivée d'air. Lorsque celui-ci est bien enflammé, vous pouvez charger votre appareil. Il est possible de laisser la porte entre-ouverte pour faciliter cette phase d'allumage, mais en maintenant toujours l'appareil sous surveillance. Il est recommandé, pendant les premières heures de mise en service, de faire un feu modéré afin de permettre une dilatation normale de l'ensemble de l'appareil.
- **Fonctionnement intermittent et continu** :
  Le fonctionnement ''Intermittent'' nécessite un rechargement tout les ¾ d'heures avec de petites quantités de bois. Il faut privilégier ce mode de fonctionnement particulièrement performant et respectueux de l'environnement.
  L'appareil peut également assurer un fonctionnement ''Continu'' quand les contraintes de l'intermittence ne peuvent être respectées ou qu'une puissance réduite est recherchée. Dans ce cas, la pleine puissance peut être obtenue sur une durée de 1 heure, et une allure réduite, à faible puissance, d'une durée de 3 heures est possible.

- **Puissance Nominale** : en ''Intermittent'' elle est obtenue sous un tirage de 12 Pa, avec une charge de bois de 2.5 kg, sous forme de 2 demies bûches de bois dur (= une bûche fendue), renouvelée toutes les 45 minutes sur un lit de braises d'environ 3 cm, avec le réglage d'allure en position « allure normale » (entre-ouvert). En « Continu » la charge est portée à 5 kg en 1 à 2 bûches, pour un renouvellement toutes les heures.
  Une baisse d'activité peut se produire à cause d'une évolution défavorable de la combustion, d'une géométrie inadaptée des bûches, de l'utilisation d'un bois dur ou humide. Ces phénomènes de ralentissement, qui ne sont ni exceptionnels ni totalement prévisibles, se traduisent par la diminution du rideau de flamme (le combustible forme une voûte et n'est plus en contact avec la braise), la diminution progressive de la réserve de braise et le refroidissement du foyer. Ils s'accompagnent d'une chute de puissance et d'une baisse des performances.
  Pour l'éviter : ouvrir la porte du foyer avec précaution , **réorganiser la charge sur le lit de braise en procédant par piquage et déplacement du combustible avec un tisonnier en prenant garde de ne pas faire chuter de braise hors du foyer** , puis refermer la porte. L'activité reprend immédiatement après la fermeture de porte.
- **Combustion lente de 3 heures** : elle est obtenue sous un tirage de 6 Pa avec une charge de 5 à 6 kg constituée de 1 à 2 bûches de bois dur non fendues en privilégiant les grands diamètres (supérieurs à 16 cm) et en fermant complètement le réglage d'allure. Effectuer préalablement une mise en régime d'allure réduite en fermant le réglage d'allure pour charger ensuite sur un lit de braise à peine rougeoyant.
  Le fonctionnement continu en allure lente, surtout pendant les périodes de redoux (tirage faible) et avec du bois humide, entraîne une combustion incomplète qui favorise les dépôts de bistre et de goudron : Alterner les périodes de ralenti par des retours en fonctionnement à allure normale.

Organes de réglages :

Utiliser systématiquement la « main froide » fournie avec l'appareil pour manipuler les organes de réglages qui peuvent être très chauds.

- **Registre de réglage d'allure** : Situé en façade du cendrier, ce registre est utilisé pour moduler l'allure de l'appareil entre « allure normale » et la « combustion lente ».
- **Registre d'allumage** : L'action sur le registre de réglage d'allure, au delà de la position « allure normale » permet d'obtenir un supplément d'air pour l'allumage. Cette position est réservée aux opérations d'allumage et de reprise et ne doit pas être maintenue plus de 30 minutes sous peine de dommages sur l'appareil et son environnement. L'appareil doit rester sous surveillance pendant toute la durée d'utilisation de cette position.

CONSEILS D'ENTRETIEN

Après une longue période d'arrêt vérifier l'absence d'obstruction du conduit avant un rallumage.

A l'occasion des opérations de ramonage, faites vérifier l'ensemble de l'appareil par un technicien compétent qui :

- nettoiera complètement l'appareil, vérifiera les jonctions des différentes pièces et la position du déflecteur, celui-ci étant incliné en appui en haut sur l'avaloir et maintenu vers le bas sur le fond.
- procédera si nécessaire au changement des composants usés (joint de porte notamment)

SECURITE

- **Pendant le fonctionnement, toutes les surfaces de l'appareil sont chaudes : Attentions aux brûlures !! Eviter d'installer le poêle dans un endroit où il y a beaucoup de passages.**
- **Si un feu de cheminée se déclare, en premier fermer la porte de rechargement, en second les arrivées d'air primaire et secondaire, puis communiquer immédiatement avec les autorités locales incendie (le 18).**
- **Ne jamais mettre dans l'appareil des charges de bois supérieures à celles indiquées dans les « conseils d'utilisation » (soit moins de la moitié de la hauteur de la chambre de combustion). Il est interdit d'utiliser l'appareil comme incinérateur.**
- **Il est interdit d'utiliser des combustibles non recommandés et non-adaptés à l'appareil, y compris les combustibles liquides.**
- **La chambre de combustion doit toujours rester fermée, sauf lors du rechargement. Ne pas surchauffer l'appareil.**

Foyer 700 SELENIC

*Référence: **676994***

Règlement délégué (UE) 2015/1186, Annexe IV - FICHE PRODUIT *Commission delegated regulation (EU) 2015/1186, Annex IV - Product fiche*	
Marque Commerciale. *Trade mark.*	INVICTA
Référence. *Identifier.*	676994
Classe d'efficacité énergétique. *Energy efficiency class.*	A
Puissance thermique directe. *Direct heat output.*	14 kW
Puissance thermique indirecte. *Indirect heat output.*	-- kW
Indice d'efficacité énergétique (IEE). *Energy Efficiency Index (EEI).*	97
Rendement utile à la puissance thermique nominale. *Useful efficiency at nominal heat output.*	73,4 %

Précautions particulières qui doivent être prises lors du montage, de l'installation ou de l'entretien du dispositif de chauffage décentralisé.	• **Le Montage, l'installation et l'entretien doivent être réalisés par un professionnel qualifié.**
	• **Respecter les distances de sécurité préconisées.**
	• **Pour assurer le fonctionnement convenable de l'appareil, l'installation doit avoir :**
	  ▪ **Une alimentation en air frais dédié à la combustion.**
	  ▪ **Une évacuation des produits de combustion.**
	• **L'appareil et l'installation doivent être entretenus régulièrement.**
	• **Toutes les surfaces de l'appareil sont chaudes : Attention aux brûlures !!!**
	  ▪ **Si nécessaire, installer une protection autour de l'appareil pour empêcher tout contact.**
	• **N'utiliser que le combustible recommandé.**
	• **Lire les manuels d'instructions fournis avec le produit.**

Specific precautions that shall be taken when assembling, installing or maintaining the local space heater.	• *The Assembly, the installation and the maintenance must be realized by a qualified professional.*
	• *Respect the recommended safe distances.*
	• *To Insure the proper functioning of the stove, the installation must have :*
	  ▪ *The supply of fresh air necessary for the combustion.*
	  ▪ *The evacuation of combustion products.*
	• *The stove and the installation must be periodic maintained.*
	• *All the surfaces of the stove are hot : Be careful to burns !!!*
	  ▪ *If necessary, install a protection all around the stove to prevent any contact.*
	• *Use only the fuels recommanded.*
	• *Read the instructions manuels supplied with the stove.*